Parte del contenido de este manual puede diferir del teléfono dependiendo del software del teléfono o del proveedor de servicio.

Para instalar Kies (PC Sync) Kies

1. Descargue la última versión de Kies del sitio Web de Samsung (**www.samsung.com/kies**) e instálelo en la PC.
2. Con un cable de datos para PC, conecte el dispositivo a la PC. Samsung Kies se iniciará automáticamente.

   Para obtener más información, consulte la ayuda de Kies.

Printed in Korea
GH68-35582A
Spanish (LTN). 09/2011. Rev. 1.1

www.samsung.com

SAMSUNG

Samsung GALAXY *y* Young **GT-S5360L**

guía de inicio rápido

Ver la versión digital del manual del usuario

Para más información, consulte el manual de usuario en *www.samsung.com*.
El manual está disponible como un archivo de Adobe Acrobat (.pdf). Si no posee Adobe Reader, puede descargar el programa gratuito en *www.adobe.com*.

Gracias por adquirir este dispositivo móvil de Samsung. Este dispositivo le proporcionará comunicaciones móviles y entretenimiento de alta calidad sobre la base de la extraordinaria tecnología y los elevados estándares de Samsung.

- Es posible que el contenido de esta guía no coincida con el producto o el software suministrados por el proveedor de servicio o el operador telefónico. Además, el contenido puede modificarse sin previo aviso.
- Los elementos suministrados con su dispositivo y los accesorios disponibles pueden variar según su región o proveedor de servicios.
- Puede adquirir accesorios adicionales en su distribuidor local de Samsung.
- Los accesorios suministrados son los que mejor funcionan con su dispositivo.
- Es posible que aquellos accesorios que no sean los suministrados no sean compatibles con el dispositivo.

Iconos instructivos

Antes de comenzar, familiarícese con los íconos que verá en este manual:

Advertencia: situaciones que pueden causar lesiones a usted u otras personas

Precaución: situaciones que pueden causar daño al dispositivo u otros equipos

Nota: notas, sugerencias de uso o información adicional

[ ] **Corchetes**: teclas del dispositivo

Derechos de autor

Copyright © 2011 Samsung Electronics

Este manual está protegido por las leyes internacionales de derechos de autor.

Ninguna parte de este manual se podrá reproducir, distribuir, traducir ni transmitir de ninguna forma ni por ningún medio, electrónico o mecánico, incluidos el fotocopiado y la grabación, ni se podrá almacenar en ningún sistema de almacenamiento y recuperación de información sin el previo consentimiento por escrito de Samsung Electronics.

Marcas comerciales

- SAMSUNG y el logotipo de SAMSUNG son marcas registradas de Samsung Electronics.
- El logotipo de Android, Google Search™, Google Maps™, Google Mail™, YouTube™, Android Market™, y Google Talk™ son marcas registradas de Google, Inc.
- SRS CS Headphone y SRS WOW HD son marcas registradas de SRS Labs, Inc. Headphone y WOW HD technologies son incorporadas bajo licencia de SRS Labs, Inc.
- Bluetooth® es una marca comercial registrada de Bluetooth SIC, Inc. en todo el mundo.
- Oracle y Java son marcas registradas de Oracle y/o sus afiliados. Otros nombres pueden ser marcas registradas de sus respectivos propietarios.
- Wi-Fi®, el logotipo de Wi-Fi CERTIFIED y el logotipo de Wi-Fi son marcas registradas de Wi-Fi Alliance.

  El dispositivo usa una frecuencia no armonizada y está diseñado para su uso en todos los países de Europa. La red WLAN puede operarse en los Estados Unidos sin restricciones en interiores, pero no puede operarse en el exterior en Francia.
- El resto de las marcas comerciales y los derechos de autor son propiedad de sus respectivos dueños.

Armado

Instalar la tarjeta SIM o USIM y la batería

1. Si el dispositivo está encendido, mantenga presionada [⏻] y seleccione **Apagar** → **Aceptar** para apagarlo.
2. Quite la cubierta trasera.

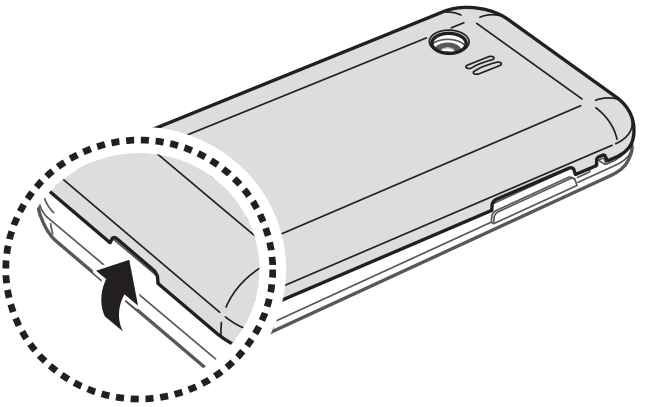

Asegúrese de no dañarse las uñas al quitar la cubierta trasera.

3. Inserte la tarjeta SIM o USIM de modo que los contactos dorados queden orientados hacia abajo.

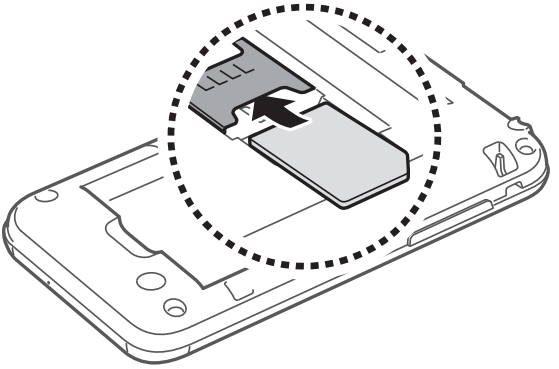

La antena se encuentra ubicada en la parte superior trasera del dispositivo. No retire la cinta protectora que cubre la antena, ya que esto podría dañar la antena.

4. Inserte la batería.

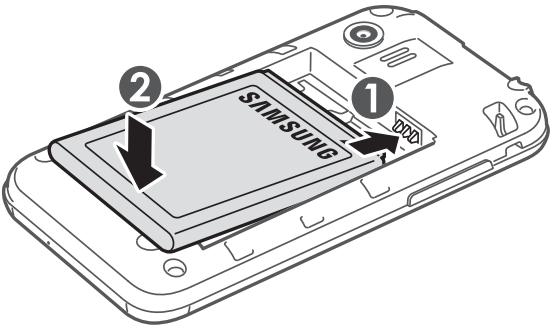

5. Vuelva a colocar la cubierta trasera.

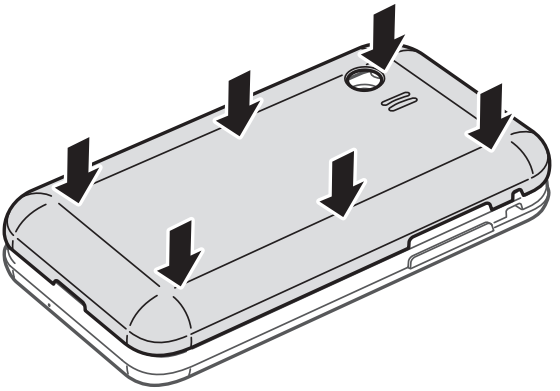

Cargar la batería

Antes de utilizar el dispositivo por primera vez, debe cargar la batería.

Sólo use cargadores y cables aprobados por Samsung. El uso de cargadores o cables no autorizados pueden hacer que la batería explote o dañe el dispositivo.

Si la batería está completamente descargada, no podrá encender el dispositivo, incluso si el cargador está conectado. Permita que la batería agotada se cargue durante algunos minutos antes de intentar encender el dispositivo.

1. Abra la cubierta de la toma multifunción.
2. Conecte el extremo pequeño del cargador a la toma multifunción.

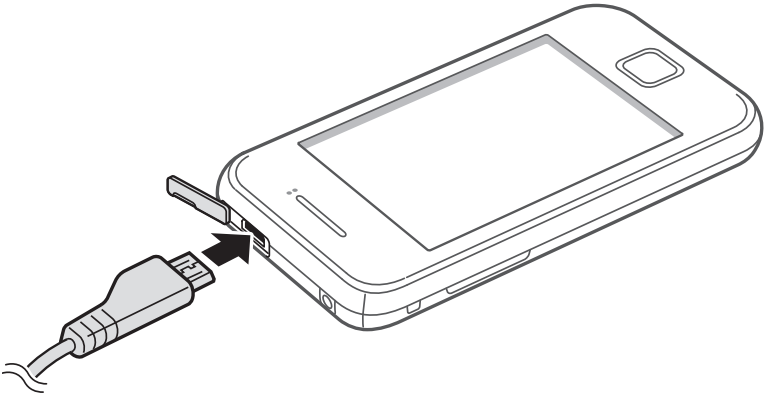

La conexión incorrecta del cargador puede causar serios daños al dispositivo. La garantía no cubre daños causados por el uso inadecuado.

3. Conecte el extremo grande del cargador en una toma de corriente.

Mientras el dispositivo se está cargando, es posible que la pantalla táctil no funcione debido a un suministro de energía inestable. Si esto sucede, desconecte el cargador del dispositivo.

4. Cuando la batería esté totalmente cargada, desconecte el cargador del disositivo y luego de la toma de energía.

No extraiga la batería antes de quitar el cargador. Si lo hace, puede dañar el dispositivo.

Para ahorrar energía, desconecte el cargador cuando no esté utilizándolo. El cargador no posee un interruptor de energía, por lo tanto deberá conectarlo de la toma para interrumpir la alimentación. El cargador deberá permanecer cerca de la pared mientras esté en uso.

Inicio

Encendido y apagado del dispositivo

Para apagarlo, mantenga presionado [⏻]. Si enciende el dispositivo por primera vez, siga las instrucciones de la pantalla para configurarlo.

Para apagar su dispositivo, mantenga presionado [⏻] y seleccione **Apagar** → **Aceptar**.

- Siga todas las advertencias publicadas e instrucciones del personal autorizado cuando esté en áreas en las que el uso de dispositivos inalámbricos esté prohibido, como aviones y hospitales.
- Para usar solamente los servicios del dispositivo que no son de red, elija el modo de vuelo.

Descripción del dispositivo

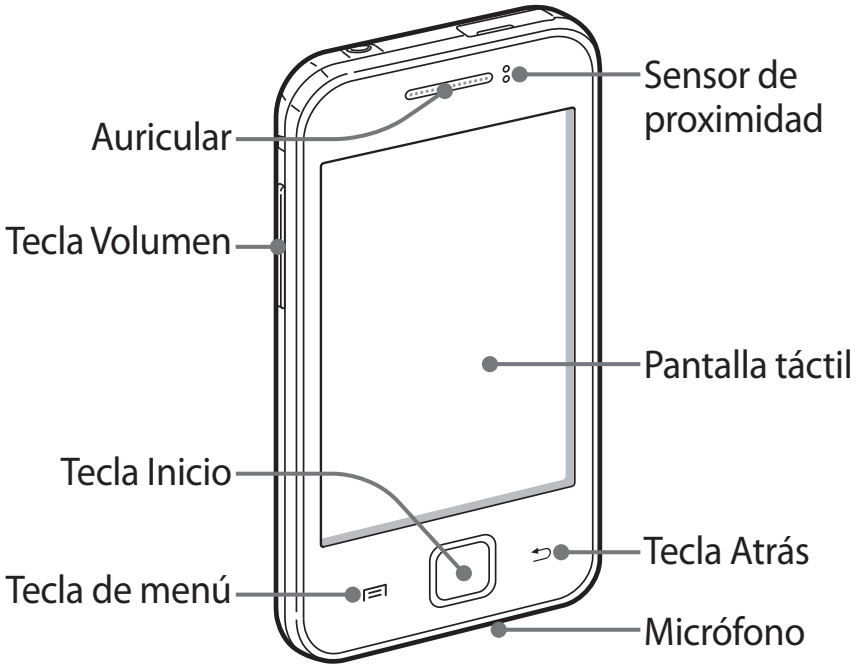

Teclas

Tecla	Función
Encendido/ restablecer[1]/ bloquear	Permite activar el dispositivo (mantenga presionada); Acceder a los menús rápidos (mantenga presionada); Restablecer el dispositivo (mantenga la tecla pulsada durante 8 a 10 segundos y luego suéltela); Bloquear la pantalla táctil.
Menú	Permite abrir una lista de las opciones disponibles en la pantalla actual; Abrir la barra de búsqueda rápida (mantenga presionada).
Inicio	Permite volver a la pantalla de inicio; abrir la lista de aplicaciones recientes (mantenga presionada).
Atrás	Permite volver a la pantalla anterior.
Volumen	Permite ajustar el volumen del dispositivo.

1. Si el dispositivo presenta errores fatales, se corta o se congela, tal vez necesite restablecerlo para recuperar la funcionalidad.

Pantalla táctil

La pantalla táctil del dispositivo le permite seleccionar los elementos o ejecutar funciones fácilmente. Controle la pantalla táctil tocando, manteniendo pulsado o arrastrando su dedo.

Pantalla de inicio

Cuando el dispositivo esté en este modo, verá la pantalla de inicio. En la pantalla de inicio, podrá ver los iconos indicadores, widgets, accesos directos a las aplicaciones y otros elementos.

La pantalla Inactiva cuenta con múltiples paneles. Desplácese hacia la izquierda o hacia la derecha hasta un panel de la pantalla de inicio.

Iconos indicadores

Los iconos indicadores muestran la intensidad de la señal, el estado del dispositivo, la hora actual y otra información en la parte superior de la pantalla.

Widgets

Puede utilizar varios widgets que ofrecen funciones e información convenientes en la pantalla de inicio. Añada un widget a la pantalla de inicio o elimínelo enviándolo a la papelera de reciclaje.

Panel de notificaciones

Desde el panel de notificaciones, puede utilizar menús de accesos directos y acceder a una lista de notificaciones, tales como nuevos mensajes, próximos eventos y estado del procesamiento. Toque el área de los iconos indicadores en la parte superior de la pantalla y arrastre su dedo hacia abajo para abrir el panel de notificaciones. Para ocultar el panel, arrastre la parte inferior de la lista hacia arriba.

Acceso a las aplicaciones

1. En la pantalla de inicio, seleccione ⊞ para acceder al modo Menú.
2. Desplácese hacia la izquierda o hacia la derecha hasta otra pantalla.

   También puede seleccionar un punto en la parte superior de la pantalla para pasar directamente a la pantalla correspondiente.
3. Seleccione una aplicación.
4. Presione [↩] para regresar a la pantalla anterior; Presione la tecla Inicio para regresar a la pantalla de inicio.

Acceso a las aplicaciones recientes

Mantenga presionada la tecla Inicio para ver la lista de aplicaciones a las que ha accedido recientemente.

Iniciar varias aplicaciones

Su dispositivo permite realizar varias tareas, ya que es posible ejecutar diferentes aplicaciones al mismo tiempo.

Para iniciar varias aplicaciones, presione la tecla Inicio mientras utiliza una aplicación para regresar a la pantalla de inicio, y luego seleccione la aplicación que desea iniciar.

Introducir texto

Puede introducir texto con los teclados virtuales o en el modo manuscrito. También puede utilizar opciones de edición para copiar y pegar texto.

Teclado Samsung

El teclado Samsung ofrece diferentes tipos de teclado (tales como los teclados QWERTY y 3x4) y un modo manuscrito.

Cuando introduzca texto con los teclados QWERTY o 3x4, utilice la función de texto predictivo. Esta función predice la palabra que está ingresando y exhibe sugerencias.

Al introducir texto, gire el dispositivo para mostrar el teclado QWERTY en una pantalla más amplia.

Teclado Swype

Con el teclado Swype, puede introducir texto deslizándose a lo largo de los caracteres en el teclado. Toque el primer caracter de una palabra, arrastre los caracteres siguientes, y retire su dedo en el último caracter.

Realizar o responder una llamada

Puede realizar una llamada introduciendo un número de teléfono o seleccionando uno en su lista de contactos. También puede acceder al registro de llamadas para marcar los números recientes.

Realizar una llamada

Abra la pantalla de marcación, introduzca un número de teléfono y seleccione .

Responder una llamada

Cuando ingrese una llamada, arrastre hasta la derecha hasta alcanzar el punto.

Enviar y recibir un mensaje

Puede crear y enviar mensajes de texto (SMS), multimedia (MMS) o de correo electrónico, y vea o administre mensajes que envió o recibió.

Es posible que incurra en gastos adicionales para el envío o la recepción de mensajes mientras esté fuera del área de servicio local. Para obtener detalles, contáctese con su proveedor de servicios.

Mensajes de texto y multimedia

Puede crear y enviar un mensaje de texto simple o un mensaje multimedia, que puede contener texto, imágenes, videos y archivos de sonido.

Mensajes de correo electrónico

Puede utilizar la aplicación de correo electrónico para enviar mensajes en su dispositivo. Antes de enviar y recibir mensajes de correo electrónico, deberá añadir una cuenta.

Conectarse a internet

Puede conectarse a la red inalámbrica utilizando la función WLAN o las conexiones de red móvil. Abra la aplicación web y navegue por páginas web. Puede marcar páginas como favoritas o utilizar varias opciones web.

Puede incurrir en gastos adicionales por acceder a la Web y descargar archivos multimedia. Para obtener detalles, contáctese con su proveedor de servicios.

Precauciones de seguridad

Antes de usar el dispositivo, lea la siguiente información a fin de evitar situaciones que pudieran causar lesiones a usted o a otras personas y daños al dispositivo.

Advertencia: Evite descargas eléctricas, incendios y explosiones.

No utilice cables de alimentación o conectores dañados ni enchufes sueltos.

No toque el cable de alimentación con las manos mojadas ni tire del cable para desconectar el cargador.

No doble ni dañe el cable de alimentación.

No utilice el dispositivo mientras se está cargando ni lo toque con las manos mojadas.

No cause un cortocircuito en el cargador ni en la batería.

No golpee ni deje caer el cargador o la batería.

No cargue la batería con cargadores que no estén aprobados por el fabricante.

No utilice su dispositivo durante una tormenta de rayos.

Su dispositivo podría fallar aumentando su riesgo de recibir una descarga eléctrica.

No manipule baterías de iones de litio dañadas o que presenten fugas.

Para desechar la batería de iones de litio de la manera más segura, comuníquese con el centro de servicio autorizado más próximo.

Manipule y deseche las baterías y los cargadores con precaución.

- Use sólo baterías y cargadores aprobados por Samsung específicamente diseñados para el dispositivo. Las baterías y cargadores no compatibles pueden causarle lesiones físicas graves o daños en el dispositivo.
- No arroje las baterías ni los dispositivos al fuego. Siga todas las normas locales para desechar las baterías usadas o los dispositivos.
- No coloque nunca las baterías o el dispositivo sobre aparatos de calentamiento, como hornos, microondas, estufas o radiadores. Las baterías pueden explotar cuando se sobrecalientan.
- Nunca aplaste ni perfore la batería. Evite exponerlas a presiones externas altas, ya que puede producirse un cortocircuito interno y sobrecalentamiento.

Evite dañar el dispositivo, las baterías y los cargadores.

- Evite exponer las baterías a temperaturas muy altas o muy bajas.
- Las temperaturas extremas pueden causar deformaciones en el dispositivo y reducir la capacidad de carga y la duración de las baterías.
- Evite que la batería entre en contacto con objetos metálicos, ya que esto puede crear una conexión entre los terminales positivo y negativo de la batería y dañarla de forma permanente o temporal.
- Nunca utilice cargadores ni baterías dañados.

Precaución: Cuando utilice el dispositivo en áreas restringidas, siga todas las advertencias y normas de seguridad.

Apague el dispositivo donde esté prohibido el uso.

Cumpla con todas las normas que restrinjan el uso de un dispositivo móvil dentro de un área en particular.

No utilice el dispositivo cerca de otros dispositivos electrónicos.

La mayoría de los dispositivos electrónicos utilizan señales de radiofrecuencia. El dispositivo puede interferir con otros dispositivos electrónicos.

No utilice el dispositivo cerca de un marcapasos.

- Si es posible, evite usar el dispositivo a una distancia inferior a 15 cm de un marcapasos, ya que el dispositivo puede interferir con él.
- Si debe utilizarlo, manténgase al menos a 15 cm del marcapasos.
- Para minimizar la posible interferencia con un marcapasos, utilice el dispositivo del lado opuesto del cuerpo respecto de la posición del marcapasos.

No utilice el dispositivo en un hospital ni cerca de equipos médicos que puedan sufrir interferencias causadas por radiofrecuencia.

Si usted utiliza equipos médicos, comuníquese con el fabricante para asegurarse de que los equipos estén protegidos de la radiofrecuencia.

Si utiliza un audífono, comuníquese con el fabricante para obtener información acerca de la interferencia de radio.

Algunos audífonos pueden sufrir interferencias causadas por la radiofrecuencia del dispositivo. Comuníquese con el fabricante para asegurarse de proteger su audífono.

Apague el dispositivo en entornos potencialmente explosivos.

- En entornos potencialmente explosivos, apague el dispositivo en lugar de quitarle la batería.
- Respete siempre las normas, las instrucciones y las señales de aviso en entornos potencialmente explosivos.
- No use el dispositivo en puntos de carga de combustible (estaciones de servicio) ni cerca de combustibles o químicos, ni en áreas de demolición.
- No almacene ni lleve líquidos inflamables, gases o materiales explosivos en el mismo compartimiento en el que está el dispositivo, sus piezas o sus accesorios.

Apague el dispositivo cuando esté a bordo de un avión.

El uso del dispositivo a bordo de un avión es ilegal. Éste puede interferir con los instrumentos electrónicos de navegación del avión.

Los dispositivos electrónicos de un vehículo motorizado pueden funcionar incorrectamente a causa de la radiofrecuencia del dispositivo.

Los dispositivos electrónicos de su automóvil pueden funcionar incorrectamente a causa de la radiofrecuencia del dispositivo. Comuníquese con el fabricante para obtener más información.

Cumpla con todas las advertencias y normas de seguridad relacionadas con el uso de dispositivos móviles mientras conduce un vehículo.

Mientras conduce, su responsabilidad principal es controlar el vehículo de forma segura. Si la ley lo prohíbe, no utilice el dispositivo móvil mientras conduce. Por su seguridad y la de los demás, emplee su sentido común y recuerde los siguientes consejos:

- Utilice un dispositivo de manos libres.
- Conozca el dispositivo y sus funciones de practicidad, como la marcación rápida y la rellamada. Estas funciones le permiten reducir el tiempo necesario para realizar llamadas con el dispositivo móvil o recibirlas.
- Coloque el dispositivo en un lugar de fácil alcance. Colóquelo en un sitio al que pueda llegar sin tener que quitar la vista del camino. Si recibe una llamada en un momento inapropiado, deje que el buzón de voz conteste por usted.
- Hágale saber a su interlocutor que está conduciendo. Interrumpa las llamadas en situaciones de tráfico denso o en condiciones meteorológicas adversas. La lluvia, el aguanieve, la nieve, el hielo o el tráfico denso pueden ser peligrosos.
- No anote ni busque números de teléfono. Anotar alguna tarea o mirar la agenda lo distrae de su responsabilidad principal que es conducir de forma segura.
- Marque prudentemente y evalúe el tráfico. Realice llamadas cuando no se esté desplazando o antes de incorporarse al tráfico. Intente programar las llamadas cuando el automóvil se encuentre estacionado. Si necesita realizar una llamada, marque sólo unos pocos números, verifique el estado del camino mirando por los retrovisores y siga marcando.
- No mantenga conversaciones estresantes ni emotivas que puedan distraerle. Avise a su interlocutor que está conduciendo y termine las conversaciones que puedan desviar su atención del camino.
- Utilice el dispositivo para pedir ayuda. Marque el número de emergencia local en caso de incendio, accidente de tráfico o emergencia médica.
- Utilice el dispositivo para ayudar a otros en una situación de emergencia. Si presencia un accidente automovilístico, un delito o una emergencia grave en los que haya vidas en peligro, llame al número de emergencia local.
- Siempre que sea necesario, llame al servicio de asistencia en carretera o a un número especial de asistencia en caso de que se produzca una urgencia de menor importancia. Si ve un vehículo averiado que no presenta peligro, una señal de tráfico estropeada, un accidente de tráfico de poca importancia en el que nadie parece herido o un vehículo que sabe a ciencia cierta que ha sido robado, llame a los servicios de asistencia en carretera o a cualquier otro número especial de asistencia.

Cuidado y uso correctos del dispositivo móvil.

Mantenga el dispositivo seco.

- La humedad y los líquidos pueden dañar las piezas del dispositivo o sus circuitos electrónicos.
- No encienda el dispositivo si está mojado. Si ya está encendido, apáguelo y quite inmediatamente la batería (si no puede apagarlo ni quitarle la batería, déjelo como está). Después, seque el dispositivo con una toalla y llévelo al centro de servicio.
- Los líquidos cambiarán el color de la etiqueta que indica el daño causado por el agua dentro del dispositivo. El daño causado por agua en el dispositivo puede anular la garantía del fabricante.

No utilice ni guarde el dispositivo en lugares con polvo o sucios.

El polvo puede provocar el funcionamiento incorrecto del dispositivo.

No deje el dispositivo en superficies inclinadas.

Si se cae, puede dañarse.

No guarde el dispositivo en áreas de calor o frío. Utilícelo en temperaturas entre -20 °C y 50 °C.

- Si deja el dispositivo dentro de un vehículo cerrado, es posible que explote ya que la temperatura interna puede alcanzar los 80 °C.
- No exponga el dispositivo a la luz directa del sol durante largos períodos (por ejemplo, sobre el tablero de un automóvil).
- Guarde la batería en lugares con temperaturas de entre 0 °C y 40 °C.

No guarde el dispositivo con objetos metálicos como monedas, llaves y collares.

- Puede deformarse o presentar un funcionamiento incorrecto.
- Si los terminales de la batería entran en contacto con objetos metálicos, puede producirse un incendio.

No guarde el dispositivo cerca de campos magnéticos.

- Es posible que el dispositivo comience a funcionar mal y que se descargue la batería a causa de la exposición a estos.
- Las tarjetas con banda magnética, como tarjetas de crédito, tarjetas de teléfono, libretas de ahorros y pases de embarque, pueden dañarse a causa de los campos magnéticos.
- No utilice estuches o accesorios con cierre magnético ni permita que el dispositivo esté en contacto con campos magnéticos durante períodos prolongados.

No guarde el dispositivo en calefactores, microondas, equipamientos de cocina caliente ni contenedores de alta presión, ni cerca de ellos.

- La batería puede presentar fugas.
- El dispositivo puede sobrecalentarse y producir un incendio.

No permita que el producto se caiga ni lo someta a impactos fuertes.

- Puede dañarse la pantalla.
- Si lo dobla o deforma, el dispositivo puede dañarse y sus piezas pueden funcionar de forma incorrecta.

Si su dispositivo posee una lámpara o un flash para la cámara, no lo utilice cerca de los ojos de personas o mascotas.

Puede producir una pérdida temporaria de la visión o dañar los ojos.

Tenga cuidado al exponerse a luces intermitentes.

- Cuando utilice el dispositivo, deje algunas luces encendidas en la habitación y no sostenga la pantalla demasiado cerca de los ojos.
- Pueden ocurrir convulsiones o desmayos debido a la exposición a luces intermitentes cuando se miran videos o se juegan juegos con luces intermitentes por periodos prolongados. Si siente algún malestar, deje de utilizar el dispositivo inmediatamente.

Reduzca el riesgo de lesiones por movimientos repetitivos.

Cuando realiza repetidamente acciones tales como pulsar teclas, dibujar caracteres en la pantalla táctil con los dedos o jugar, puede sentir ocasionalmente molestias en sus manos, cuello, hombros u otras parte del cuerpo. Cuando utilice el dispositivo durante lapsos prolongados, sosténgalo de forma relajada, pulse ligeramente las teclas y descanse frecuentemente. Si sigue siento malestar durante o después de realizar estas acciones, deje de realizarlas y consulte a un médico.

Garantice la máxima duración de la batería y el cargador.

- Evite cargar la batería más de una semana, ya que la sobrecarga puede acortar la vida útil.
- Con el tiempo, las baterías sin usar se descargan y es necesario volver a cargarlas para usarlas.
- Desconecte los cargadores de las fuentes de alimentación cuando no estén en uso.
- Utilice las baterías sólo para los fines para los que fueron diseñadas.

Use sólo baterías, cargadores, accesorios y suministros aprobados por el fabricante.

- Utilizar baterías o cargadores genéricos puede acortar la vida útil del dispositivo o provocar el funcionamiento incorrecto.
- Samsung no se hace responsable de la seguridad del usuario en casos en que se utilicen accesorios o suministros que no estén aprobados por la marca.

No muerda ni chupe el dispositivo ni la batería.

- Esto puede dañar el dispositivo o causar una explosión.
- Cuando sean niños los que utilicen el dispositivo, asegúrese de que lo hagan correctamente.

Cuando hable por el dispositivo:

- Manténgalo en posición vertical, tal como lo haría con un teléfono tradicional.
- Hable cerca del micrófono.
- Evite el contacto con la antena interna del dispositivo. Es posible que se reduzca la calidad de la llamada si toca la antena. También puede dar como resultado una mayor transmisión de radiofrecuencia que la necesaria.

Cuando utilice auriculares proteja su audición y sus oídos.

- La exposición excesiva a sonidos fuertes puede ocasionar lesiones auditivas.
- La exposición a sonidos altos mientras conduce puede distraer su atención y provocar un accidente.
- Siempre baje el volumen antes de conectar los auriculares a una fuente de audio y use la configuración de volumen mínimo necesaria para escuchar música o una conversación.
- En ambientes secos se puede acumular electricidad estática en los auriculares. Evite utilizar auriculares en ambientes secos o toque algún objeto metálico para descargar la electricidad estática antes de conectar los auriculares al dispositivo.

Use el dispositivo con precaución mientras camina o se mueve.

Siempre preste atención a los alrededores para evitar provocar lesiones físicas a usted y a los demás.

No traslade el dispositivo en los bolsillos posteriores ni alrededor de su cintura.

Puede lesionarse o dañar el dispositivo si se cae.

No desarme, modifique ni repare el dispositivo.

- Cualquier cambio o modificación en el dispositivo puede anular la garantía del fabricante. Para recibir asistencia técnica, lleve el dispositivo a un centro de servicios de Samsung.
- No desarme ni perfore la batería, esto puede provocar una explosión o un incendio.

No pinte su dispositivo ni le coloque autoadhesivos.

La pintura y los autoadhesivos pueden obstruir las partes móviles y evitar un funcionamiento adecuado. Si usted es alérgico a la pintura o a las partes metálicas del producto, podrá sufrir de picazón, eccema o hinchazón en la piel. Si esto sucede, deje de utilizar el producto y consulte a su médico.

Cuando limpie el dispositivo:

- Utilice una toalla o un paño de goma para limpiar el dispositivo o el cargador.
- Limpie los terminales de la batería con algodón o con una toalla.
- No utilice sustancias químicas ni detergentes.

No utilice el dispositivo si la pantalla está quebrada o rota.

El vidrio roto puede causar lesiones en las manos y el rostro. Lleve el dispositivo a un centro de servicios de Samsung para hacerlo reparar.

No lo utilice para ningún fin que no sea aquél para el que se lo diseñó.

Cuando utilice el dispositivo en público, trate de no molestar a los demás.

No permita que los niños usen el dispositivo.

El dispositivo no es un juguete. No permita que los niños jueguen con él, ya que pueden lastimarse y lastimar a otros, dañar el dispositivo o realizar llamadas que aumentarán los gastos de consumo.

Instale los dispositivos móviles y el equipo con precaución.

- Asegúrese de que todo dispositivo móvil o equipo relacionado que se instale en su vehículo esté montado de manera segura.
- Evite colocar el dispositivo y los accesorios en el área de despliegue del airbag o cerca de él. Los equipos inalámbricos instalados incorrectamente pueden provocar lesiones graves cuando los airbags se inflan rápidamente.

Permita que sólo personal calificado realice el mantenimiento de su dispositivo.

Es posible que se produzcan daños y se anule la garantía del fabricante si permite que personal no calificado realice el mantenimiento del dispositivo.

Manipule las tarjetas SIM o las tarjetas de memoria con cuidado.

- No extraiga la tarjeta mientras el dispositivo transfiere información o tiene acceso a ella, ya que podría perder datos y dañar la tarjeta o el dispositivo.
- Proteja las tarjetas de descargas fuertes, electricidad estática y ruido eléctrico provenientes de otros dispositivos.
- No toque los contactos o los terminales dorados con los dedos o con objetos metálicos. Si la tarjeta está sucia, límpiela con un paño suave.

Asegúrese de tener acceso a los servicios de emergencia.

Es posible que, en algunas áreas o circunstancias, no pueda efectuar llamadas de emergencia. Antes de viajar a zonas remotas o en vías de desarrollo, planifique un método alternativo para comunicarse con el personal de los servicios de emergencia.

Mantenga seguros sus datos personales y datos importantes.

- Cuando utilice el dispositivo, asegúrese de realizar copias de seguridad de los datos importantes. Samsung no se responsabiliza por la pérdida de datos.
- Cuando deseche el dispositivo, realice una copia de seguridad de todos los datos y, después, restablezca el dispositivo para evitar el uso indebido de su información personal.

No distribuya material protegido por derechos de autor.

No distribuya material protegido por derechos de autor que usted haya filmado a otros sin el permiso de los propietarios del contenido. Al hacer esto, podría violar las leyes de derechos de autor. El fabricando no será responsable de ningún problema legal provocado por el uso ilegal de material protegido por parte del usuario.

Información de certificación de la Tasa específica de absorción (SAR)

El dispositivo cumple con las normas de la Comisión Federal de Comunicaciones de Estados Unidos (FCC) que limitan la exposición de las personas a la energía de radiofrecuencia (RF) que emiten los equipos de radio y telecomunicaciones. Estas normas evitan la venta de dispositivos móviles que excedan el nivel de exposición máximo (conocido como Tasa específica de absorción o SAR) de 1,6 watts por kilogramo. Los valores SAR más altos para este modelo de teléfono reportados a la FCC son Cabeza: 0,997 W/kg, En el cuerpo: 1,03 W/kg.

En el uso normal, es probable que el índice de SAR real sea mucho menor, puesto que el dispositivo fue diseñado para emitir sólo la energía de RF necesaria para transmitir una señal a la estación base más cercana. Al emitir automáticamente niveles más bajos cada vez que es posible, el dispositivo reduce su exposición general a la energía de RF.

La FCC ha otorgado una Autorización de equipo para este modelo de teléfono basado en el cumplimiento para todos los niveles SAR informados con las directrices de exposición a RF de la FCC. La autorización se puede encontrar en el sitio Web de la Oficina de ingeniería y tecnología de la FCC en www.fcc.gov/oet/ea (busque el código de beneficiario A3L y el código de producto GTS5360L).

Cláusula de exención de responsabilidad.

Parte del contenido y de los servicios a los que se obtiene acceso mediante este dispositivo pertenecen a terceros y están protegidos por derechos de autor, patente, marca registrada y/u otras leyes de propiedad intelectual. Dicho contenido y dichos servicios se proporcionan únicamente para uso personal y no comercial. Es posible que no pueda utilizar el contenido o los servicios de forma que no haya sido autorizada por el propietario de contenido o proveedor de servicios. Sin perjuicio de lo anterior, excepto que sea autorizado expresamente por el propietario de contenido o proveedor de servicios, no puede modificar, copiar, reeditar, cargar, publicar, transmitir, traducir, vender, crear obras derivadas, explotar ni distribuir de ninguna manera ni por ningún medio el contenido o los servicios exhibidos mediante este dispositivo.

"EL CONTENIDO Y LOS SERVICIOS DE TERCEROS SE PROPORCIONAN "TAL CUAL". SAMSUNG NO GARANTIZA EL COTENIDO NI LOS SERVICIOS PROPORCIONADOS, YA SEA EXPRESAMENTE O IMPLÍCITAMENTE, PARA NINGÚN FIN. SAMSUNG RENUNCIA EXPRESAMENTE A CUALESQUIERA GARANTÍAS IMPLÍCITAS, INCLUYENDO PERO NO LIMITANDO A ELLO, GARANTÍAS DE COMERCIABILIDAD O IDONEIDAD PARA UN FIN EN PARTICULAR. SAMSUNG NO GARANTIZA LA VERACIDAD, VALIDEZ, REPRODUCCIÓN, LEGALIDAD O INTEGRIDAD DE CUALQUIER TIPO DE CONTENIDO O SERVICIO PROPORCIONADO MEDIANTE ESTE DISPOSITIVO Y, BAJO NINGUNA CIRCUNSTANCIA, INCLUYENDO NEGLIGENCIA, SAMSUNG SERÁ RESPONSABLE, YA SEA EN TÉRMINOS DE CONTRATO O AGRAVIO, DE CUALQUIER DAÑO DIRECTO, INDIRECTO, INCIDENTAL, ESPECIAL O CONSECUENCIAL, HONORARIOS DE ABOGADOS, GASTOS O CUALQUIER OTRO DAÑO QUE DERIVE DE, O EN RELACIÓN CON, CUALQUIER TIPO DE INFORMACIÓN INCLUIDA EN, O COMO RESULTADO DEL USO DE CUALQUIER TIPO DE CONTENIDO O SERVICIO POR USTED O UN TERCERO, AUN SI CONOCE LA POSIBILIDAD DE DICHOS DAÑOS".

Los servicios de terceros pueden finalizar o interrumpirse en cualquier momento y Samsung no ofrece representación ni garantía respecto de la disponibilidad de contenido o servicio para ningún período de tiempo. El contenido y los servicios son transmitidos por terceros mediante redes e instalaciones de transmisión sobre las cuales Samsung no tiene control. Sin limitar la generalidad de esta cláusula, Samsung renuncia expresamente a cualquier responsabilidad por cualquier interrupción o suspensión de contenido o servicio proporcionado mediante este dispositivo.

Samsung no es responsable de la atención al cliente relacionada con el contenido y los servicios. Cualquier pregunta o solicitud de servicio en relación con el contenido o los servicios deben enviarse directamente a los proveedores de servicios y contenido.